1. fejezet

Bútorajtók és tartozékaik

Fogantyú nélkül is vonzó

J-profilú ajtók

Az ajtólap élébe mart profil teszi lehetővé a frontok nyitását. Az ajtók színtartósságát, ellenálló felületét a korábban már óriási népszerűségnek örvendő PET fóliás bevonat biztosítja.

1.5

Bútorok fürdőszobába

Optikai nullfugás élzárás

PU élzárás a natúr mellett már fehér színben is.
A bútoraink magas minőségi értékének és optikai tökéletességének a legkisebb részletben is meg kell jelennie. Laptermékek esetében ehhez elengedhetetlen a tökéletes élzárás.

Valamennyi általunk konfekcionált és élzárt termékhez PU élzárási technológiát alkalmazunk. Ezzel kiemelten magas víz- és páraálló élzárást érünk el, amelynek a fugája 0,1mm alatt marad, tehát gyakorlatilag láthatatlan.

A technológia fejlődésével lépést tartva a hagyományos natúr szín mellett a világosabb lapokhoz fehér alapszínű PU ragasztót alkalmazunk, ezzel is erősítve a fugamentes látványt.

Karakteres felületek

Egger PerfectSense

Ezen laptermékek a többrétegű lakkozásnak köszönhetően exkluzív felületminőséget biztosítanak, így tökéletes választás felsőkategóriás és trendi bútorok kivitelezéséhez is. A kiváló minőségű lapokat tökéletes megjelenésük és természetesnek ható tapinthatásuk teszi még különlegesebbé.

A speciális lakkbevonat csökkenti a fényvisszaverődést, ezáltal a matt lapoknál még inkább láthatóvá válik a fa felületek karaktere, valamint nagyobb lesz a színmélysége is. Ujjlenyomat-taszító tulajdonságának köszönhetően ezek a felületek könnyebben tisztíthatók, mint a hagyományos termékek.

1.10

Kiemelkedő matt hatás

Topmatt PVC fóliás kollekció

Ezen termékek sokkal ellenállóbbak a mechanikai sérülésekkel és karcokkal szemben, felületük ujjlenyomat taszító és selymes tapintású. A nagyon alacsony fénytörési együtthatójuknak köszönhetően kiemelkedő matt hatást biztosítanak. A topmatt laptermékek mindkét oldala azonos felületű.

1.14

Alumínium keretek

Már fekete színben is

Visszafogott megjelenésüknek köszönhetően, az alumínium keretprofilokkal nem csak konyhában, de nappaliban, fürdőszobában vagy irodákban is kialakíthatunk modern, légies, üvegajtós bútorlelemeket. Ezek a keretek az eddig megszokott alumínium és inox színek mellett már a divatos fekete színben is elérhetők.

1.21

Dekoratív belső terek

Topmatt fali panelek

A fali panelek új dimenzióba helyezik a lakásbelsőt!
Az elmúlt néhány évben egyre több olyan felújítást láttunk, ahol a régebbi lakásoknak éppen a régi lambéria átfestése, átalakítása adott egy nagyon kellemes, modern jelleget.

Ezen sikeres felújítások nyomán születtek a közelmúltban újabb és újabb ötletek a falak dekoratív borítására. A fali profilok praktikus, sokoldalú és tartós megoldást nyújtanak azoknak, akik szeretnék egy új dekoratív elemmel harmonikusabbá és derűsebbé tenni lakóterüket.

1.37

Tartalomjegyzék

1.5	PET fóliás J-profilú kollekció
1.8	Magasfényű akril kollekció
1.10	PerfectSense Feelwood és fautánzatú lakkozott szupermatt lapok
1.12	Premium PerfectSense lakkozott szupermatt és magasfényű lapok
1.14	Topmatt PVC fóliás kollekció
1.16	Szupermatt PVC fóliás kollekció
1.18	Magasfényű PVC fóliás kollekció
1.20	Hőterelő lemez, osztott ajtólap hátsó toldója
1.21	Alumínium keretprofilok
1.23	Alumínium T-léc
1.24	Klasszikus tömörfa kollekció
1.26	Venezia és Firenze tömörfa kollekció
1.32	Positano és Sorrento tömörfa kollekció
1.37	Topmatt fali panelek

Útmutató

A termék jelölése: **Terméknév**

Cikkszám jelölése: 10012500101

Honlapunkon megtalálhatók a termékekhez kapcsolódó vásárlói tájékoztatók:
www.foresteu.com/vasarloi-tajekoztatok

Figyelem!
A gyártók folyamatos termékfejlesztése következtében termékeink kismértékben módosulhatnak a katalógusban megjelenthez képest.
A termékek nem szakszerű beszereléséből adódó károkért felelősséget nem vállalunk.
Amennyiben a katalógusban látható színek, színminták és a termékek valódi színe esetében némi eltérés tapasztalható, ez a nyomdai technológia és az alkalmazott anyagok jellegéből adódhat. Az esetleges nyomdai hibákért felelősséget nem vállalunk!
A tömörfa ajtók és a választékunkban nem található, utólag gyártott kiegészítő alkatrészek közti színazonosság nem garantálható a fa alapanyag és az alkalmazott technológia különbözőségei miatt. A termékekhez igény esetén ajánlunk korpuszszíneket, ezek elfogadása a vásárló és a kivitelező közti megállapodás tárgyát képezi. A természetes fa alapanyagokból készült elemek sajátosságaiból fakadóan akár azonos fafaj esetén is mintázat- és színbeli eltérések jelentkezhetnek.

Jelmagyarázat:

Exkluzív
Magas minőségű, igényes formatervezésű termék.

Kiváló ár-érték arány
Kedvező árfekvésű, jó minőséget képviselő termék.

Magasfényű felület • A bútorajtók felületi kialakítására vonatkozik

Szinkronpórusos felület • Feelwood fautánzatú felület

PET fóliás J-profilú kollekció

EVO+ 0038 OP Világosszürke / U763 ST9 Gyöngy szürke / H3303 ST10 Natúr Hamilton Tölgy
F206 ST9 Black Pietra Grigia / Natúr tölgy Vivace falipanel

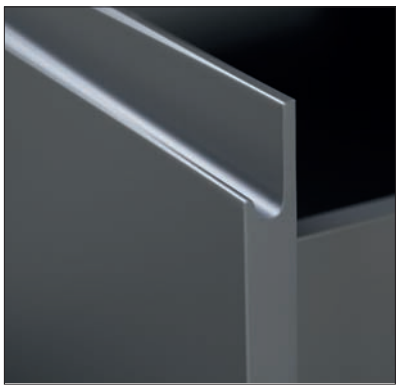

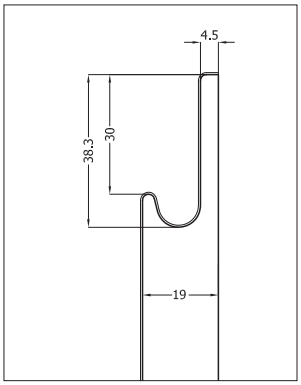

J-profilú ajtók a fogantyú nélküli megoldások

- Színazonos, prégelt hátfelület
- MDF hordozóanyag
- Hosszú élettartam
- Bevizsgált és folyamatosan ellenőrzött minőség
- Nehezebben szennyeződik
- Könnyen tisztítható
- PVC mentes alapanyag
- Továbbfejlesztett, színazonos ABS élzárás

- Egyedi méretekben és táblában is rendelhető
- Tábla méret: 2800×1210×19 mm

Rendelhető maximális méret:
- J-profilú konfekcionált alkatrészek esetén: 2780x1170 mm
- sima, profil nélküli alkatrészek esetén: 2780x1110 mm (EVO+ termékcsaládnál 2780x1200 mm)

- Szálirány mindig a „J" profilos oldal
- Élzárás kérése esetében a SZÁLIRÁNYOS oldal FRONT oldalán található a „J" profil, erre nem kell külön élzárást kérni

5999L OP Fehér szupermatt / H1145 ST10 Bordalino Natúr Tölgy
F186 ST9 Világosszürke Chicago Beton

EVO+ 0040 OP Füstzöld

A top- és szupermatt, illetve magasfényű felülethez ajánlott UNIKA tisztítószerek a 19.6 oldalon találhatók.

PET fóliás EVO+ J-profilú szupermatt kollekció

- Valóban ujjlenyomat-taszító hatású felület
- A hagyományos bevonatoknál ellenállóbb
- Jobban véd a mechanikai sérülések és karcok ellen
- Antibakteriális hatású, amely valódi tisztaságot ad a bútor felületének

EVO+ 0036 OP Fehér

EVO+ 0036 OP Fehér

EVO+ 0038 OP Világosszürke

EVO+ 0039 OP Kasmír szürke

EVO+ 0040 OP Füstzöld

EVO+ 0037 OP Sötétszürke

EVO+ 6269 OP Fekete

EVO+ 0036 OP 3D Bordázott fehér

Kizárólag sima, profil nélküli termékként elérhető!

Szín	Ajánlott színazonos élzáró	
	cikkszám	vast./szél. (mm)
0036 OP Fehér	38815235230	1,0/23
036 OP 3D Bordázott fehér		
0038 OP Világosszürke	38831235230	1,0/23
0039 OP Kasmír szürke	38834235230	1,0/23
0040 OP Füstzöld	38882235230	1,0/23
0037 OP Sötétszürke	38852235230	1,0/23
6269 OP Fekete	38869235230	1,0/23

A top- és szupermatt, illetve magasfényű felülethez ajánlott UNIKA tisztítószerek a 19.6 oldalon találhatók.

PET fóliás J-profilú magasfényű kollekció

5790L HG Fehér magasfényű

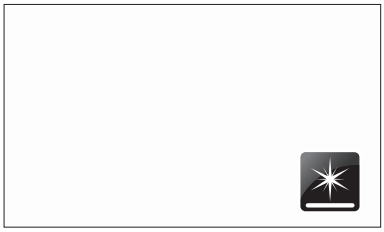

5790L HG Fehér magasfényű

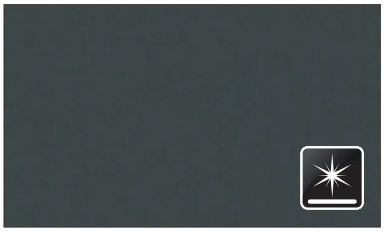

425 HG Szürke magasfényű

Szín	Ajánlott színazonos élzáró	
	cikkszám	vast./szél. (mm)
5790L HG Fehér magasfényű	38014235230	0,8/24
425 HG Szürke magasfényű	38019235230	0,8/24

PET fóliás J-profilú szupermatt kollekció

425 OP Szürke szupermatt

5999L OP Fehér szupermatt

425 OP Szürke szupermatt

5952 OP Beige szupermatt

Szín	Ajánlott színazonos élzáró	
	cikkszám	vast./szél. (mm)
5999L OP Fehér szupermatt	38812235230	0,8/23
425 OP Szürke szupermatt	38851235230	1,0/23
5952 OP Beige szupermatt	38820232230	0,8/23

A top- és szupermatt, illetve magasfényű felülethez ajánlott UNIKA tisztítószerek a 19.6 oldalon találhatók.

Magasfényű akril kollekció

MP 5094 Bianco - fehér / MP 6336 Antracite Metal - antracit csillám

- Kiemelkedően magas fény
- Színazonos, matt gyöngy hátfelület, az MP 0100B Mirror - tükör terméknél fényes fehér
- Hosszú élettartam
- Bevizsgált és folyamatosan ellenőrzött minőség
- Nehezebben szennyeződik
- Könnyen tisztítható
- Továbbfejlesztett, színazonos ABS élzárás
- PVC mentes alapanyag
- MDF hordozóanyag

- Egyedi méretekben és táblában is rendelhető
- Tábla méret: 2800×1300×18 mm

FIGYELEM!
Az MP 0100 Mirror - tükör termék táblamérete eltérő: 3050×1025×18 mm

MP 5094B Bianco - fehér

MP 5328 Avorio - krém

MP 6337 Alluminio Metal - alumínium csillám

MP 6336 Antracite Metal - antracit csillám

MP 5339 Cappuccino - cappuccino

MP 6228 Mokka - barna

A top- és szupermatt, illetve magasfényű felülethez ajánlott UNIKA tisztítószerek a 19.6 oldalon találhatók.

Magasfényű akril kollekció

MP 5094 Bianco - fehér

MP 5105 Nero - fekete

MP 0100B Mirror - tükör

Szín	Ajánlott színazonos élzáró	
	cikkszám	vastagság/szélesség (mm)
MP 5094B Bianco - fehér	38010235230	0,8/23, 0,8/42
MP 5328 Avorio - krém	38020235230	0,8/23, 0,8/42
MP 5105 Nero - fekete	38300232230	0,8/23, 0,8/42
MP 6336 Antracite Metal - antracit csillám	38316235230	0,8/23, 0,8/42
MP 6228 Mokka - barna	38292235230	1,0/23, 1,0/42
MP 5339 Cappuccino - cappuccino	38054235230	1,0/23, 1,0/42
MP 6337 Alluminio Metal - alumínium csillám	38355235230	1,0/23, 1,0/42
MP 0100B Mirror - tükör	39540235220	1,0/22

MP 0100B
Mirror - tükör

A top- és szupermatt, illetve magasfényű felülethez ajánlott UNIKA tisztítószerek a 19.6 oldalon találhatók.

PerfectSense Feelwood lakkozott szupermatt lapok

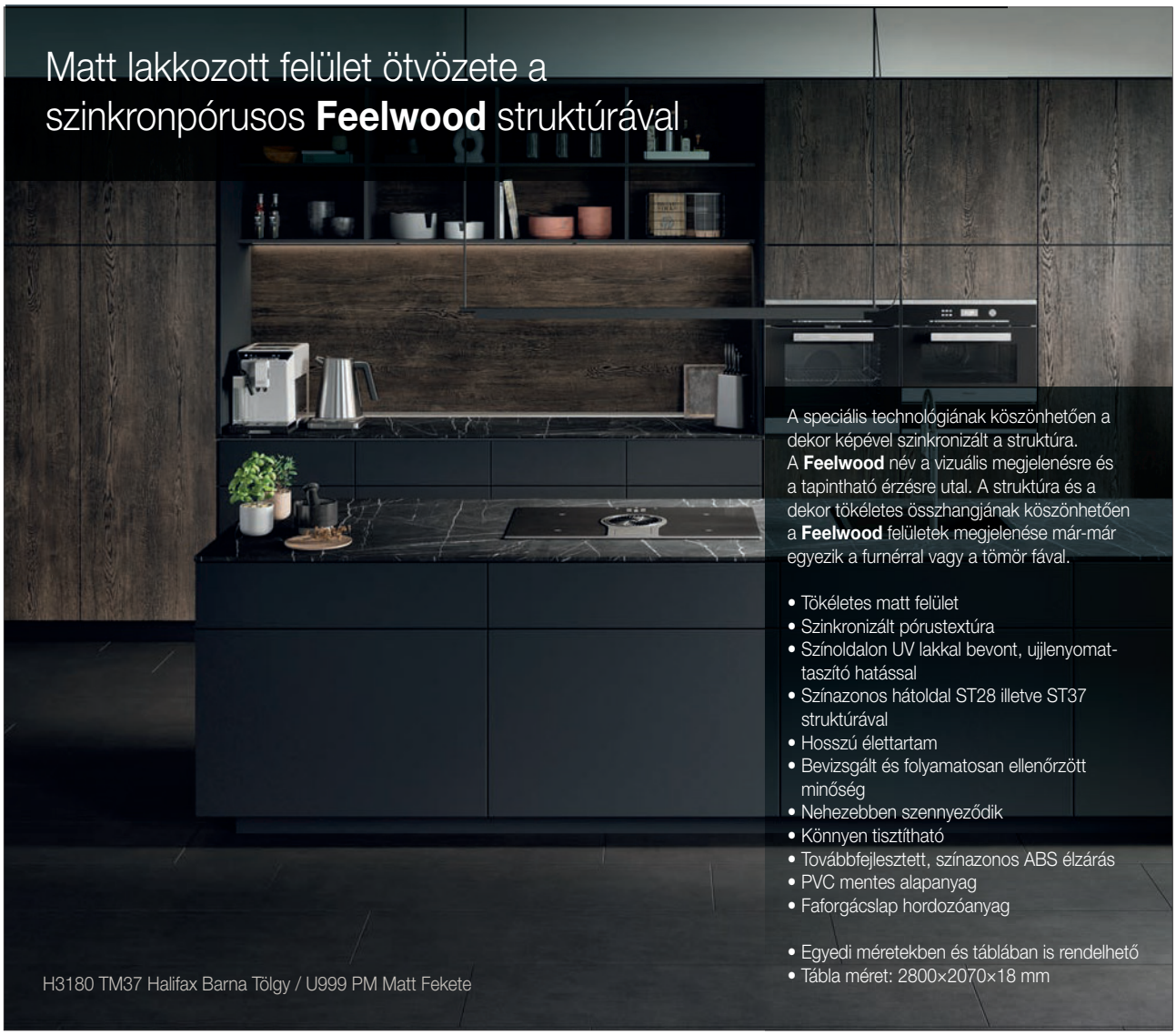

U999 TM28
Fekete

H3311 TM28
Fehérített Cuneo Tölgy

H3180 TM37
Halifax Barna Tölgy

Szín	Ajánlott színazonos élzáró	
	cikkszám	vastagság/szélesség (mm)
U999 TM28 Fekete	38874234230	1,0/23
H3311 TM28 Fehérített Cuneo Tölgy	38901234230	1,0/23
H3180 TM37 Halifax Barna Tölgy	38907234230	1,0/23

A top- és szupermatt, illetve magasfényű felülethez ajánlott UNIKA tisztítószerek a 19.6 oldalon találhatók.

PerfectSense fautánzatú lakkozott szupermatt lapok

Matt lakkozott felület ötvözete a fautánzatú felülettel

- Tökéletes matt felület
- Színoldalon UV lakkal bevont, ujjlenyomat-taszító hatással
- Színazonos hátoldal ST12 illetve ST22 struktúrával
- Hosszú élettartam
- Bevizsgált és folyamatosan ellenőrzött minőség
- Nehezebben szennyeződik
- Könnyebb tisztíthatóság
- Továbbfejlesztett, színazonos ABS élzárás
- PVC mentes alapanyag
- Faforgácslap hordozóanyag

- Egyedi méretekben és táblában is rendelhető
- Tábla méret: 2800×2070×18 mm

H1227 TM12 Barna Abano Kőris

H1204 TM22
Natúr Világos Lugano Kőris

H1227 TM12
Barna Abano Kőris

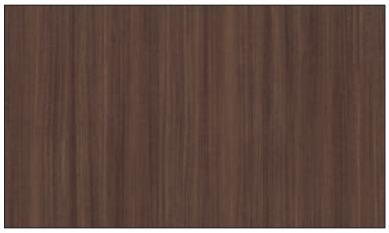

H3041 TM12
Natúr Eukaliptusz

Szín	Ajánlott színazonos élzáró	
	cikkszám	vastagság/szélesség (mm)
H1204 TM22 Natúr Világos Lugano Kőris	38924234230	1,0/23
H1227 TM12 Barna Abano Kőris	38926234230	1,0/23
H3041 TM12 Natúr Eukaliptusz	38930234230	1,0/23

A top- és szupermatt, illetve magasfényű felülethez ajánlott UNIKA tisztítószerek a 19.6 oldalon találhatók.

Premium PerfectSense lakkozott szupermatt lapok

U665 PM Matt Zöld Kő / U961 PM Matt Grafit Szürke / H3176 ST37 Ónos Halifax Tölgy

- Tökéletes matt és magasfényű felületek
- Színazonos hátoldal, ST9 struktúrával
- Hosszú élettartam
- Bevizsgált és folyamatosan ellenőrzött minőség
- Nehezebben szennyeződik
- Könnyen tisztítható
- Továbbfejlesztett, színazonos ABS élzárás
- PVC mentes alapanyag
- MDF hordozóanyag

- Egyedi méretekben és táblában is rendelhető
  Tábla méret: 2800×2070×18 mm

W1100 PM Matt alpesi fehér

U399 PM Matt Garnet Vörös

U599 PM Matt Indigó Kék

U665 PM Matt Zöld Kő

U702 PM Matt Kasmír

U767 PM Matt Kubanit Szürke

U961 PM Matt Grafit Szürke

U999 PM Matt Fekete

Szín	Ajánlott színazonos élzáró	
	cikkszám	vastagság/szélesség (mm)
W1100 PM Matt alpesi fehér	38811234230	1,0/23, 1,5/43
U399 PM Matt Garnet Vörös	38879234230	1,0/23
U599 PM Matt Indigó Kék	38890234230	1,0/23
U665 PM Matt Zöld Kő	38881234230	1,0/23
U702 PM Matt Kasmír	38835234230	1,0/23
U767 PM Matt Kubanit Szürke	38841234230	1,0/23
U961 PM Matt Grafit Szürke	38853234230	1,0/23
U999 PM Matt Fekete	38870234230	1,0/23, 1,5/43

A top- és szupermatt, illetve magasfényű felülethez ajánlott UNIKA tisztítószerek a 19.6 oldalon találhatók.

Premium PerfectSense lakkozott magasfényű lapok

W1100 PG Alpesi Fehér
H1180 ST37 Halifax Natúr Tölgy
U630 ST9 Lime Zöld

W1100 PG Alpesi Fehér

U999 PG Fekete

Szín	Ajánlott színazonos élzáró	
	cikkszám	vastagság/szélesség (mm)
W1100 PG Alpesi Fehér	38013234230	1,0/23
U999 PG Fekete	38300232230	0,8/23, 0,8/42

A top- és szupermatt, illetve magasfényű felülethez ajánlott UNIKA tisztítószerek a 19.6 oldalon találhatók.

Topmatt PVC fóliás kollekció

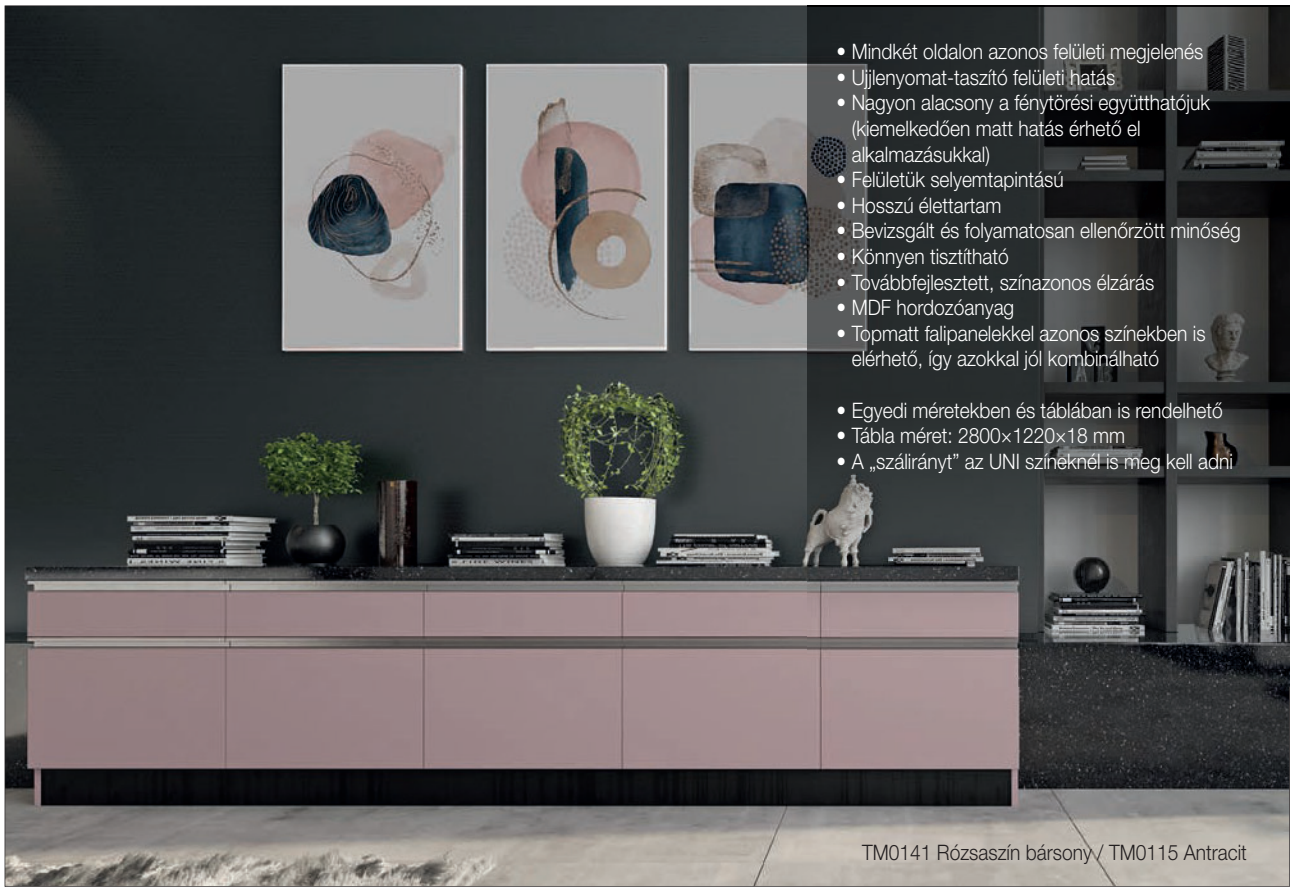

- Mindkét oldalon azonos felületi megjelenés
- Ujjlenyomat-taszító felületi hatás
- Nagyon alacsony a fénytörési együtthatójuk (kiemelkedően matt hatás érhető el alkalmazásukkal)
- Felületük selyemtapintású
- Hosszú élettartam
- Bevizsgált és folyamatosan ellenőrzött minőség
- Könnyen tisztítható
- Továbbfejlesztett, színazonos élzárás
- MDF hordozóanyag
- Topmatt falipanelekkel azonos színekben is elérhető, így azokkal jól kombinálható

- Egyedi méretekben és táblában is rendelhető
- Tábla méret: 2800×1220×18 mm
- A „szálirányt” az UNI színeknél is meg kell adni

TM0141 Rózsaszín bársony / TM0115 Antracit

TM0101 Hófehér

TM0111 Jégszürke

TM0112 Klasszikus szürke

TM0113 Szafari szürke

TM0114 Királyszürke

TM0115 Antracit

TM0141 Rózsaszín bársony

TM0142 Rusztikus bordó

TM0151 Macaron kék

A top- és szupermatt, illetve magasfényű felülethez ajánlott UNIKA tisztítószerek a 19.6 oldalon találhatók.

Topmatt PVC fóliás kollekció

TM0151 Macaron kék / TM0153 London kék / TM0101 Hófehér

TM0152 Tengerkék

TM0153 London kék

TM0171 Fekete

Szín	Ajánlott színazonos élzáró	
	cikkszám	vastagság/ szélesség (mm)
TM0101 Hófehér topmatt	38812235230	0,8/ 23
TM0111 Jégszürke topmatt	38832237220	1,0/ 22
TM0112 Klasszikus szürke topmatt	38843237220	1,0/ 22
TM0113 Szafari szürke topmatt	38833237220	1,0/ 22
TM0114 Királyszürke topmatt	38846237220	1,0/ 22
TM0115 Antracit topmatt	38849237220	1,0/ 22
TM0141 Rózsaszín bársony topmatt	38876237220	1,0/ 22
TM0142 Rusztikus bordó topmatt	38877237220	1,0/ 22
TM0151 Macaron kék topmatt	38883237220	1,0/ 22
TM0152 Tengerkék topmatt	38888237220	1,0/ 22
TM0153 London kék topmatt	38889237220	1,0/ 22
TM0171 Fekete topmatt	38873237220	1,0/ 22

A top- és szupermatt, illetve magasfényű felülethez ajánlott UNIKA tisztítószerek a 19.6 oldalon találhatók.

Szupermatt PVC fóliás kollekció

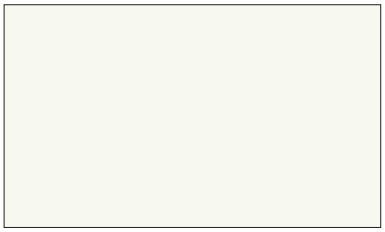

SM0101B Fehér

SM0102 Porcelánszürke

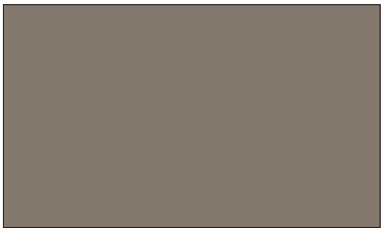

SM0103 Világos szürke

SM0104 Sötét szürke

SM0105 Krém

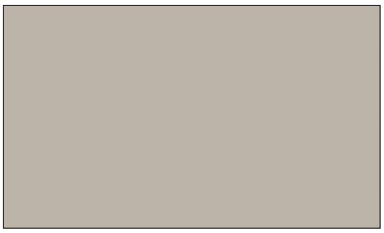

SM0108 Krém szürke

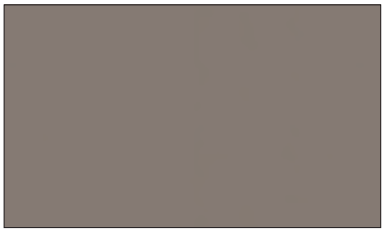

SM0109 Kőszürke

SM0122 Óceán kék

SM0132 Zsályazöld

A top- és szupermatt, illetve magasfényű felülethez ajánlott UNIKA tisztítószerek a 19.6 oldalon találhatók.

Szupermatt PVC fóliás kollekció

SM0101B Fehér szupermatt / SM0102 Porcelánszürke

SM0146 Fekete

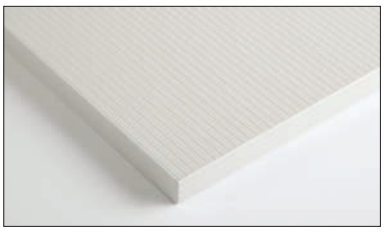

SM0203 3D Tokyo elefántcsont fehér bordázott

SM0104 Sötét szürke

Szín	Ajánlott színazonos élzáró	
	cikkszám	vastagság/ szélesség (mm)
SM0101B Fehér szupermatt	38812235230	0,8/23
SM0102 Porcelánszürke	38836237220	1,0/22
SM0103 Világos szürke szupermatt	38840237220	1,0/22
SM0104 Sötét szürke szupermatt	38850237220	1,0/22
SM0105 Krém szupermatt	38820232230	0,8/23, 0,8/42
SM0108 Krém szürke szupermatt	38837237220	1,0/22
SM0109 Kőszürke	38845237220	1,0/22
SM0122 Óceán kék szupermatt	38885237220	1,0/22
SM0132 Zsályazöld szupermatt	38880237220	1,0/22
SM0146 Fekete szupermatt	38872237220	1,0/22
SM0203 3D Tokyo elefántcsont fehér bordázott szupermatt	38800237220	1,0/22

A top- és szupermatt, illetve magasfényű felülethez ajánlott UNIKA tisztítószerek a 19.6 oldalon találhatók.

Magasfényű PVC fóliás kollekció

- Kiváló ár-érték arány
- Fehér, matt gyöngy hátfelület
- Hosszú élettartam
- Bevizsgált és folyamatosan ellenőrzött minőség
- Könnyen tisztítható
- Továbbfejlesztett, színazonos élzárás
- MDF hordozóanyag

- Egyedi méretekben és táblában is rendelhető
- Tábla méret: 2800×1220×18 mm
- A szálirány a hosszú (2800 mm-es) éllel párhuzamos
- A „szálirányt” az UNI színeknél is meg kell adni

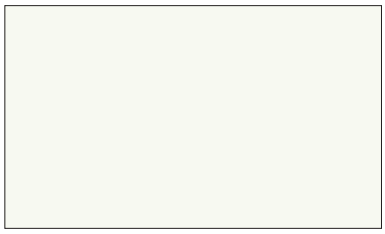

FP0201 Fehér

FP0203 Világos krém

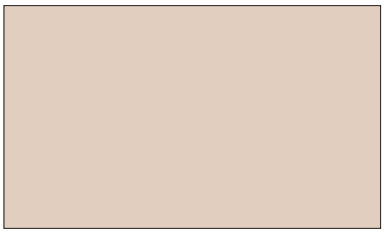

FP0205 Krém

FP0206 Capuccino

FP0215 Onyx szürke

FP0218 Gyémánt szürke

FP0246B Fekete

FP0202 Fehér csillám

FP0212 Krém csillám

A top- és szupermatt, illetve magasfényű felülethez ajánlott UNIKA tisztítószerek a 19.6 oldalon találhatók.

Magasfényű PVC fóliás kollekció

FP0201 Fehér

FP0204 Antracit csillám

FP0601 Matt kasmír fehér

FP0610 Matt kasmír krém

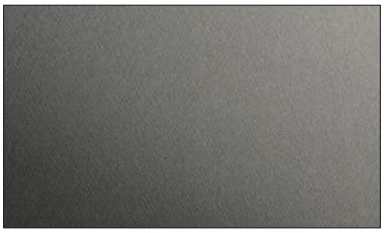

FP0608 Matt kasmír arany

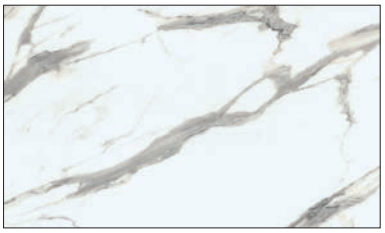

FP0701 Fehér márvány

FP0286 Milánói dió

FP0605 Picasso inox

SP0310 Spektrum világos bronz

Szín	Ajánlott színazonos élzáró	
	cikkszám	vastagság/ szélesség (mm)
FP0201 Fehér	38010235230	0,8/23, 0,8/42
FP0202 Fehér csillám	38010235230	0,8/23, 0,8/42
FP0203 Világos krém	38020235230	0,8/23, 0,8/42
FP0204 Antracit csillám	38316235230	0,8/23, 0,8/42
FP0205 Krém	38032235230	0,8/23, 0,8/42
FP0206 Capuccino	38052235230	0,8/23, 0,8/42
FP0212 Krém csillám	38034237220	1,0/22
FP0215 Onyx szürke	38015237220	1,0/22
FP0218 Gyémánt szürke	38016237220	1,0/22

Szín	Ajánlott színazonos élzáró	
	cikkszám	vastagság/ szélesség (mm
FP0246B Fekete	38300232230	0,8/23, 0,8/42
FP0286 Milánói dió	38525237220	1,0/22
FP0601 Matt kasmír fehér	38427237220	1,0/22
FP0605 Picasso inox	38352237220	1,0/22
FP0608 Matt kasmír arany	38430237220	1,0/22
FP0610 Matt kasmír krém	38428237220	1,0/22
FP0701 Fehér márvány	38440237220	1,0/22
SP0310 Spektrum világos bronz	38700237220	1,0/22

A top- és szupermatt, illetve magasfényű felülethez ajánlott UNIKA tisztítószerek a 19.6 oldalon találhatók.

Hőterelő lemez • Osztott ajtólap hátsó toldója

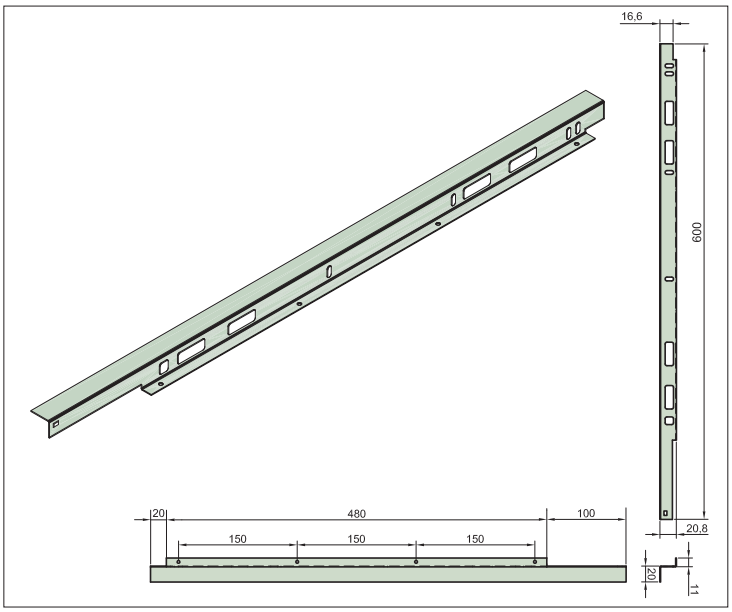

Hőterelő lemez

Az ajtók károsodásának megakadályozása érdekében, a sütő mellé kell szerelni.
méret: 20,8 x 31 x 600 mm
rendelés: párban

10013300000

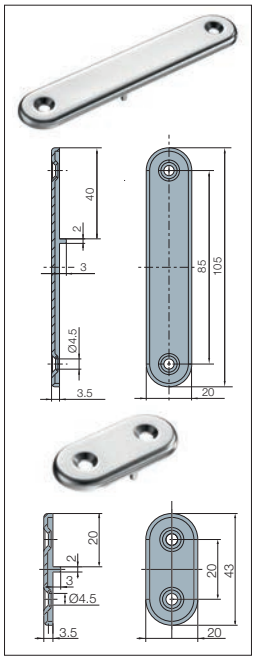

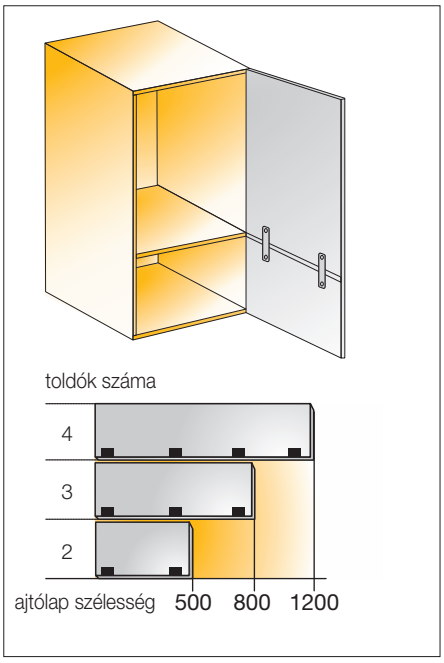

360.12 Osztott ajtólap hátsó toldója

Látvány szempontjából vagy táblaméret miatt osztott ajtólapok hátoldali toldásához.
szín: nikkel
rendelés: db

kód	magasság (mm)	cikkszám
360.1222.054.00	105	10003315400
360.1230.054.00	43	10003315410

PET EVO+ 0036 OP 3D Bordázott fehér

Alumínium keretprofilok

- Szálban és egyedi méretekben, szerelésre kész állapotban is rendelhető
- A keretek maximális mérete 1600x600 mm lehet
- Szerkezeti megmunkálásokat is elvégzünk (pánthelyek kialakítása, szerelvények, fogantyúk furatainak elkészítése)
- A pánthely furatok távolsága a saroktól min. 90 mm
- Üvegezve is rendelhető
- A betétként alkalmazandó üveg vagy lemez vastagsága 4 mm

Üvegbetétek alumínium keretprofilokhoz

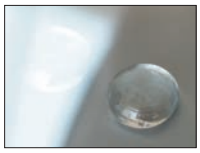

Float (sima üveg)

Parsol szürke

Savmart

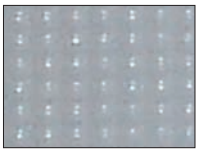

Screen

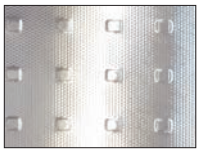

Master carre

Tükör

Classic black

Dark brown

Light brown

Metal blue

Luminous green

Dark red

Luminous red

Classic orange

Classic beige

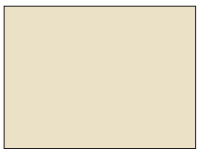

Light beige

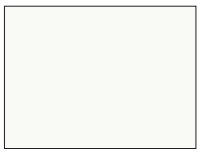

Soft white

Fuchsia

Figyelem! A betétként alkalmazandó üveg vagy lemez vastagsága 4 mm!

Alumínium keretprofilok

Alumínium keretprofilok métersúlya kg/fm	
FA01	0,35
FA03	0,56
FA06	0,56

A betétméret kiszámítása X és Y a kész alumínium keret magassági és szélességi mérete A és B a 4 mm vastag betét magassági és szélességi mérete (mm)		
FA01	A=X-28	B=Y-28
FA03	A=X-5,5	B=Y-5,5
FA06	A=X-83,5	B=Y-83,5

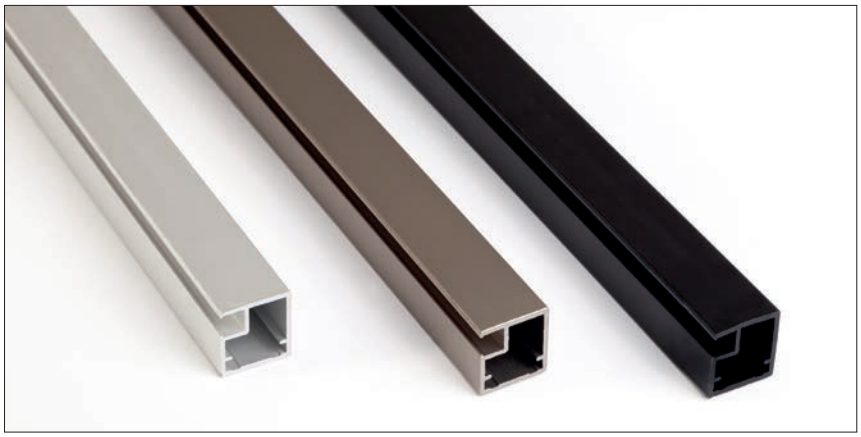

FA01 alumínium keretprofil

rendelés: 4,1 m-es szálban

szín	cikkszám
eloxált alumínium	10000655000
inox	10000655010
fekete	10000655020

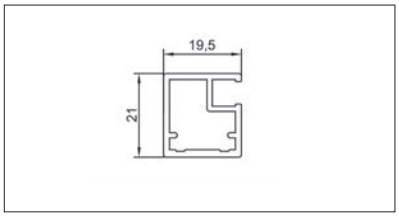

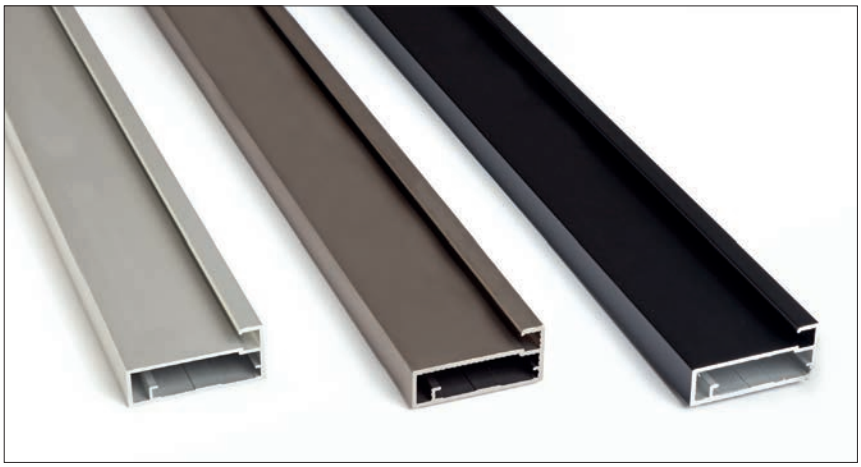

FA03 alumínium keretprofil

rendelés: 4,1 m-es szálban

szín	cikkszám
eloxált alumínium	10000655100
inox	10000655110
fekete	10000655120

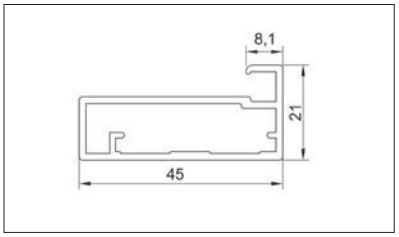

FA06 alumínium keretprofil

rendelés: 4,1 m-es szálban

szín	cikkszám
eloxált alumínium	10000655200
inox	10000655210
fekete	10000655220

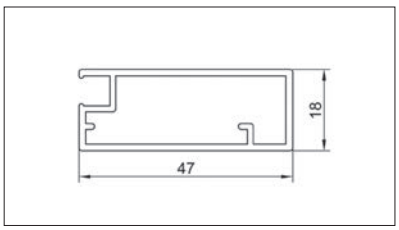

Figyelem! A betétként alkalmazandó üveg vagy lemez vastagsága 4 mm!

Alumínium keretprofilok • Alumínium T-léc

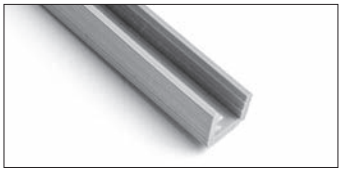

Üvegbefogó profil

FA01, FA03, FA06 alumínium kerethez
rendelés: fm

10000655950

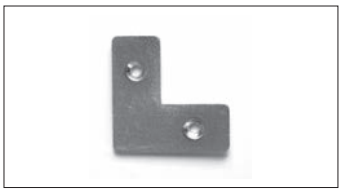

Sarokelem

FA01 alumínium kerethez
rendelés: db

10000655900

Sarokelem

FA03, FA06 alumínium kerethez
rendelés: db

10000655901

Rögzítőcsavar

sarokelemhez
méret: M4 x 8 mm
rendelés: db

szín	cikkszám
horganyzott	10103600450
fekete	10103600451

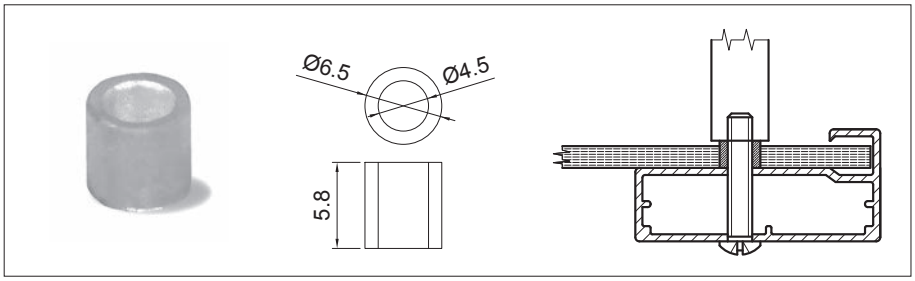

Műanyag távtartó

Megakadályozza az üveg megrepedését a fogantyú furatnál. • FA03 keretekhez ajánljuk.
Igény esetén az üveget illetve a keretet furatokkal szállítjuk. A gyártás pontos műszaki rajzot igényel.

10013600100

F11 alumínium T-léc

18 mm vastag, lapszerkezetű ajtók
éllezárásához
szín: eloxált alumínium
rendelés: 3 fm-es szálban

10000650172

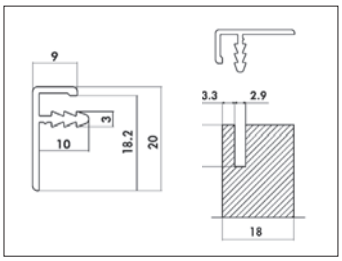

Figyelem! A betétként alkalmazandó üveg vagy lemez vastagsága 4 mm!

Klasszikus tömörfa kollekció • Méretjegyzék

		896	596	446	396	377	296	240	146
Ajtók	2186			■					
	1796			■					
	1436			■					
	1316								
	1076			■					
	956								
	716								
	596								
	476								
	356								
	236								

		896	596	446	396	377	296	240	146
Üvegajtó keretek (üveg nélkül)	1436			■					
	1076			■					
	956								
	716								
	356								

		896	596	446	396	377	296	240	146
Fiókelők	176								
	116								

Íves elemek

Végzáró elemhez 315 x 315 mm	Íves üvegajtó keret (üveg nélkül)	1436	■
		1076	■
		956	
		716	
	Íves ajtó	716	

Végzáró elem nappaliba 560 x 560 mm	Íves ajtópár	716	■

Íves alsó elemhez 900 x 642 mm	Íves ajtópár	716	■■

■ Csak Venezia és Firenze modelleknél
■■ Csak Venezia és Firenze modelleknél

Figyelem! Az üvegajtó keretek nem tartalmazzák az üveget!

Konyha frontkiosztás

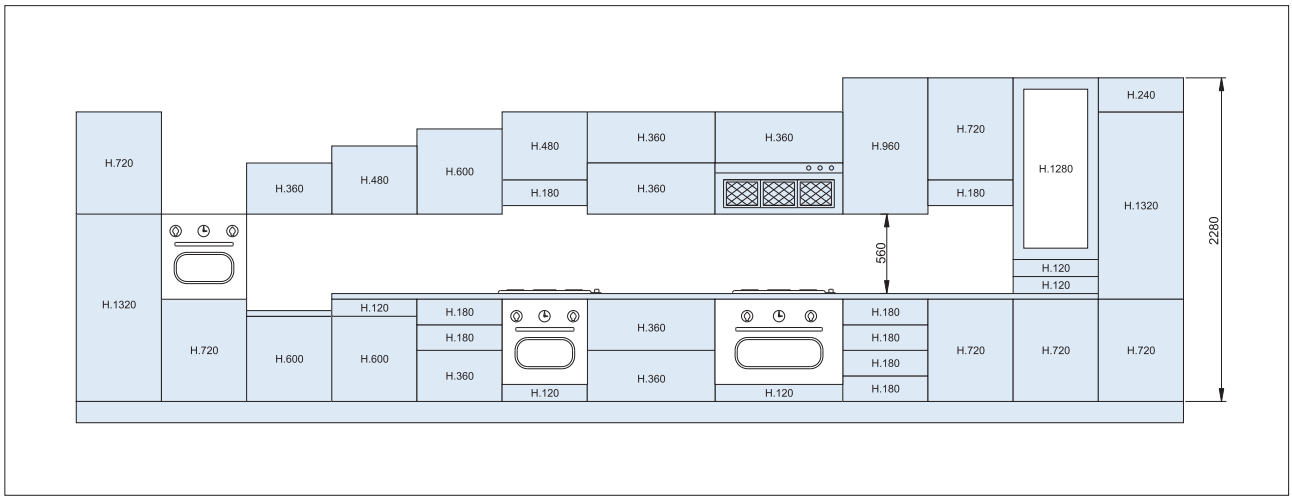

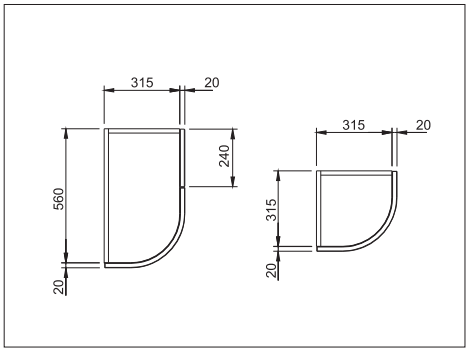

Alsó és felső elemek

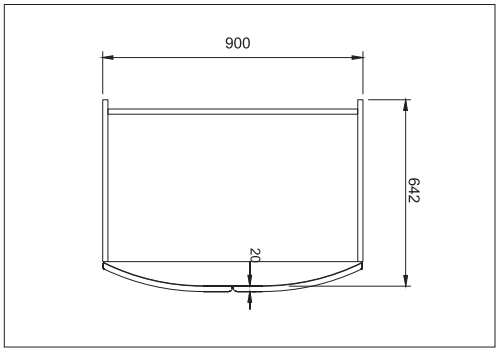

Íves ajtópár

Nappali frontkiosztás

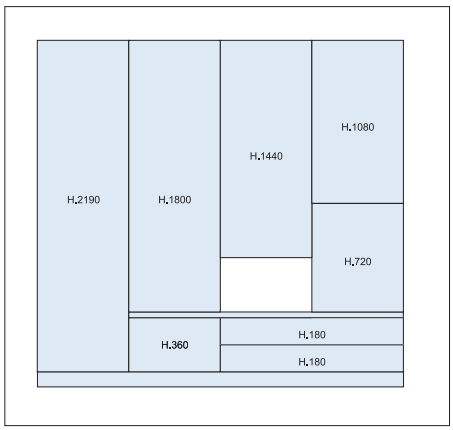

Íves sarokajtó pár

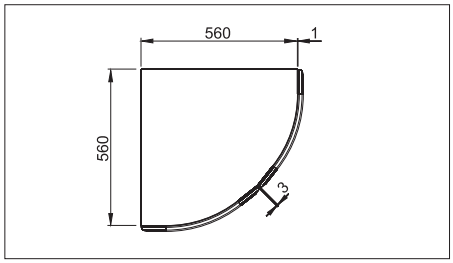

Venezia és Firenze modellek

Klasszikus tömörfa kollekció • Venezia modell • Hárs-cseresznye, öregcseresznye színre pácolva

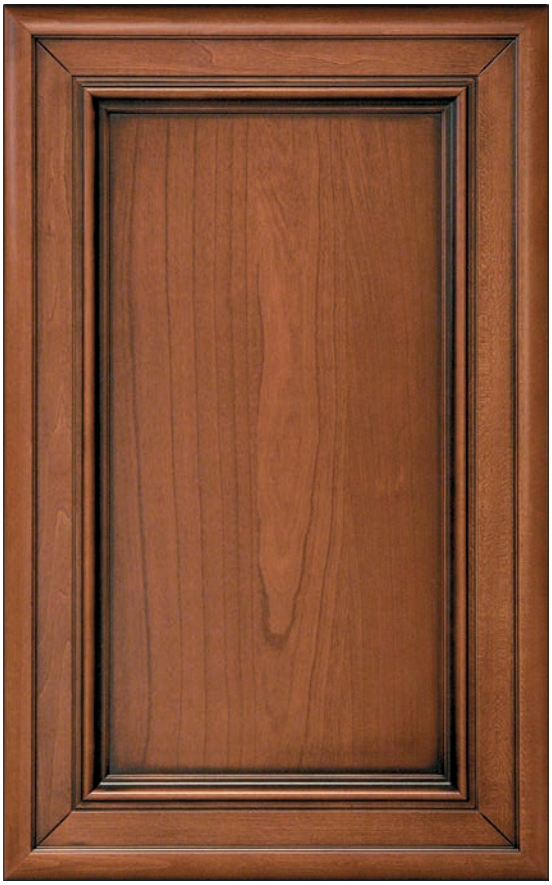

Klasszikus tömörfa kollekció • Firenze modell • Hárs-cseresznye, öregcseresznye színre pácolva

Klasszikus tömörfa kollekció • Venezia és Firenze • Kiegészítők

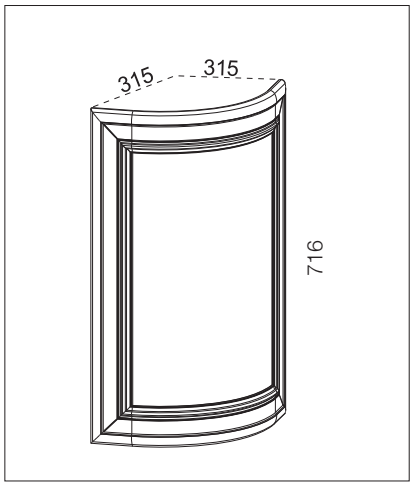

Íves ajtó

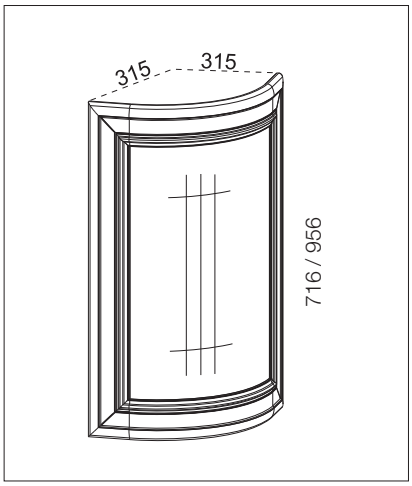

Íves üvegajtó keret

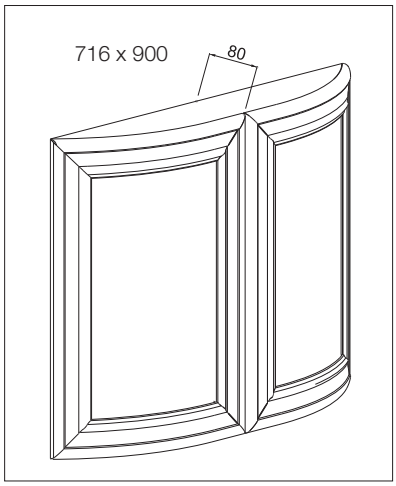

Íves ajtópár

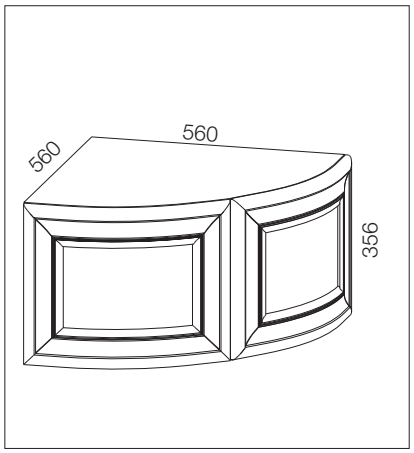

Íves sarokajtó pár (nappali)

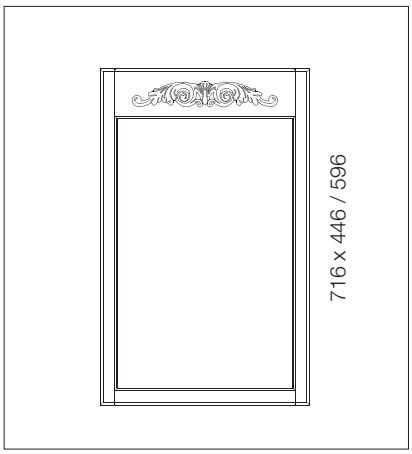

Nyitott keret

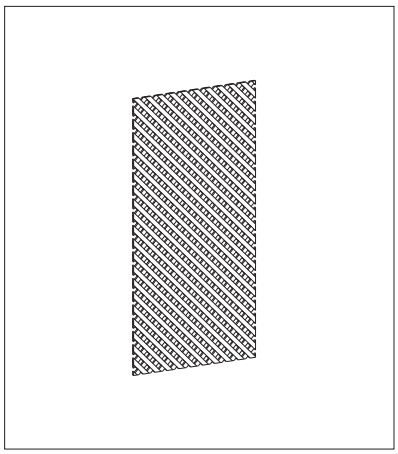

Apácarács az összes kerethez

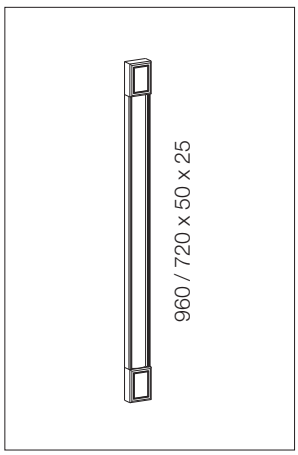

Egyszerű pillérléc

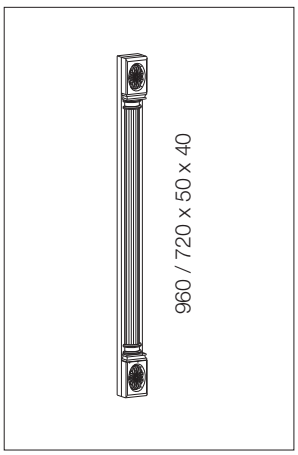

Dekorált pillérléc

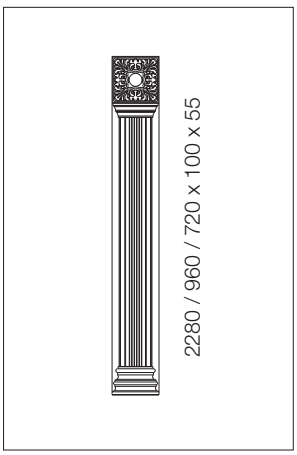

Oszlop

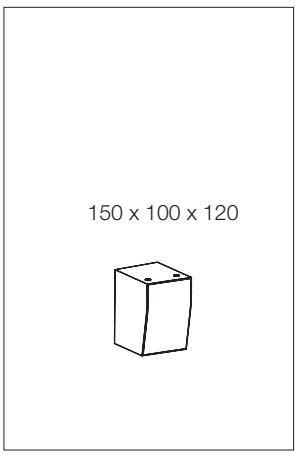

Oszlop lábazat

Figyelem! Az üvegajtó keretek nem tartalmazzák az üveget!

Klasszikus tömörfa kollekció • Venezia és Firenze • Kiegészítők

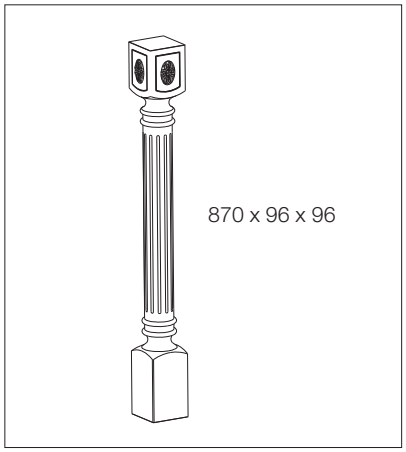

Láb félszigethez

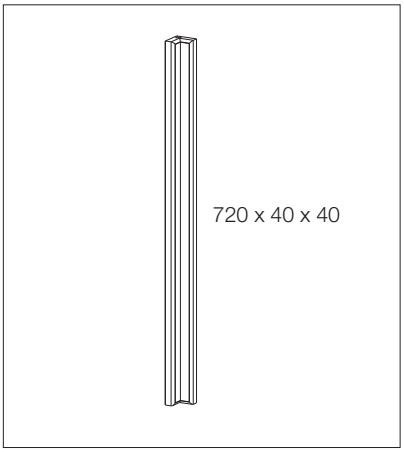

Sarokléc

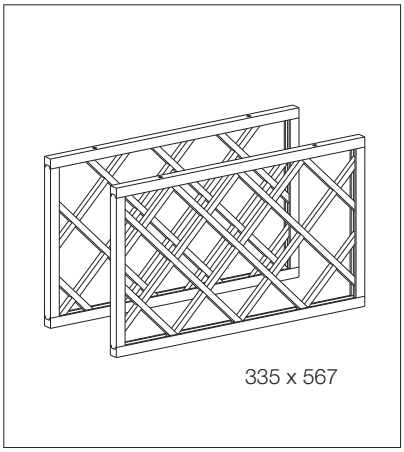

Palacktartó rácsbetét pár

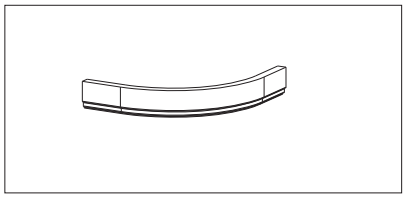

Íves fénycsőtakaró

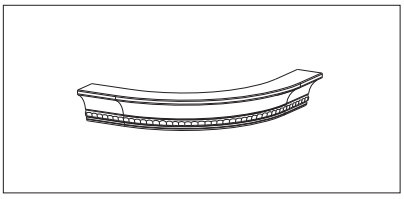

Íves párkány

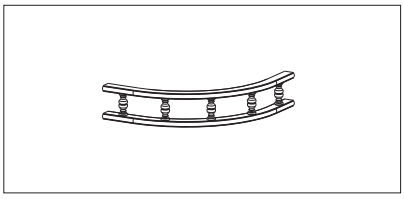

Íves polckorlát

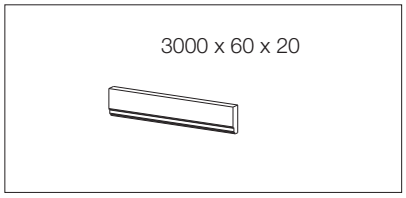

Fénycsőtakaró

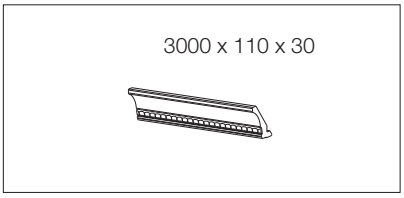

Párkány

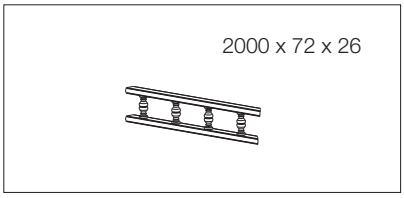

Polckorlát

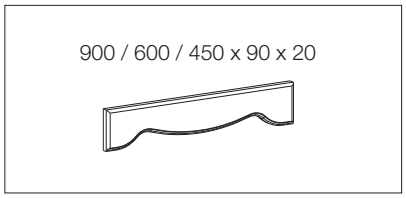

Felső szegélydísz

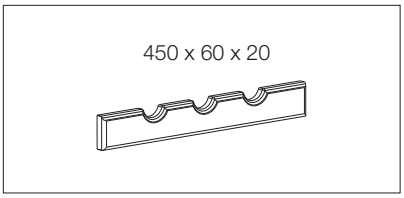

Palacktartó

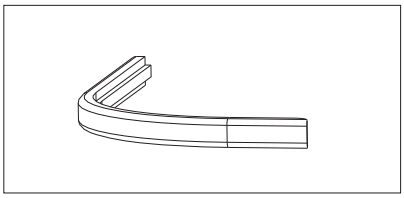

Íves munkalap szegély

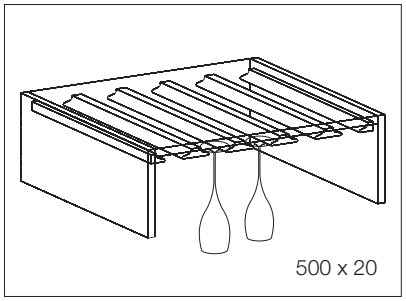

Pohártartó sín

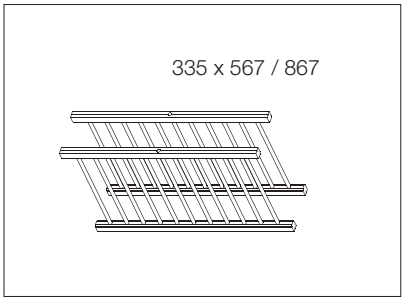

Tányértartó (párban)

Klasszikus tömörfa kollekció • Venezia és Firenze • Cikkszám táblázat

Fiókelők (mm)		
	Venezia	Firenze
116x146	10000521000	10000522000
116x446	10000521005	10000522005
116x596	10000521010	10000522010
116x896	10000521015	10000522015
176x296	10000521020	10000522020
176x396	10000521025	10000522025
176x446	10000521030	10000522030
176x596	10000521035	10000522035
176x896	10000521040	10000522040
Ajtók (mm)		
236x596	10000521045	10000522045
356x296	10000521050	10000522050
356x396	10000521055	10000522055
356x446	10000521060	10000522060
356x596	10000521065	10000522065
356x896	10000521070	10000522070
476x446	10000521075	10000522075
476x596	10000521080	10000522080
596x446	10000521085	10000522085
596x596	10000521090	10000522090
716x146	10000521095	10000522095
716x240	10000521100	10000522100
716x296	10000521105	10000522105
716x377	10000521110	10000522110
716x396	10000521115	10000522115
716x446	10000521120	10000522120
716x596	10000521125	10000522125
956x146	10000521130	10000522130
956x296	10000521135	10000522135
956x377	10000521140	10000522140
956x396	10000521145	10000522145
956x446	10000521150	10000522150
956x596	10000521155	10000522155
1316x446	10000521165	10000522165
1316x596	10000521170	10000522170

Üvegajtó keretek - üveg nélkül (mm)		
	Venezia	Firenze
356x446	10000521190	10000522190
356x596	10000521195	10000522195
356x896	10000521200	10000522200
716x296	10000521205	10000522205
716x396	10000521210	10000522210
716x446	10000521215	10000522215
956x296	10000521220	10000522220
956x396	10000521225	10000522225
956x446	10000521230	10000522230
Apácarács (mm)		
356x446 kerethez	10000521245	10000522245
356x596 kerethez	10000521250	10000522250
356x896 kerethez	10000521255	10000522255
716x296 kerethez	10000521260	10000522260
716x396 kerethez	10000521265	10000522265
716x446 kerethez	10000521270	10000522270
956x296 kerethez	10000521275	10000522275
956x396 kerethez	10000521280	10000522280
956x446 kerethez	10000521285	10000522285
Íves ajtó (mm)		
716x315x315	10000521300	10000522300
356x560x560 (pár)	-	10000522305
Íves üvegajtó keret - üveg nélkül (mm)		
716x315x315	10000521310	10000522310
956x315x315	10000521315	10000522315
1076x315x315	10000521320	-
1436x315x315	10000521325	10000522325
Íves ajtópár (mm)		
716x900x642	10000521330	10000522330

Figyelem! Az üvegajtó keretek nem tartalmazzák az üveget!

Klasszikus tömörfa kollekció • Venezia és Firenze • Cikkszám táblázat

Párkány (mm)		
	Venezia	Firenze
3000x110x30	10000521400	10000522400
Íves párkány (mm)		
–	10000521405	10000522405
Fénycsőtakaró (mm)		
3000x60x20	10000521410	10000522410
Íves fénycsőtakaró		
–	10000521415	10000522415
Polckorlát (mm)		
2000x72x26	10000521420	10000522420
Íves polckorlát		
–	10000521425	10000522425
Egyszerű pillérléc (mm)		
720x50x25	10000521430	10000522430
960x50x25	10000521435	10000522435
Dekorált pillérléc (mm)		
720x50x40	10000521440	10000522440
960x50x40	10000521445	10000522445
Oszlop (mm)		
720x100x55	10000521450	10000522450
960x100x55	10000521455	10000522455
2280x100x55	10000521460	10000522460
Oszlop lábazat (mm)		
150x100x120	10000521465	10000522465

Fűszerpolc (mm)		
	Venezia	Firenze
450x280x280	10000521470	–
Palacktartó (mm)		
450x60x20	10000521475	10000522475
Palacktartó rácsbetét (párban) (mm)		
335x567	10000521480	10000522480
Pohártartó sín (mm)		
500x20	10000521485	10000522485
Tányértartó (párban) (mm)		
567x335	10000521490	10000522490
867x335	10000521495	10000522495
Felső szegélydísz (mm)		
450x90x20	10000521500	10000522500
600x90x20	10000521505	10000522505
900x90x20	10000521510	10000522510
Nyitott keret (mm)		
716x446	10000521515	10000522515
716x596	10000521520	10000522520
Sarokléc (mm)		
720x40x40	10000521525	10000522525
Láb félszigethez (mm)		
870×96×96	10000521530	10000522530
Íves munkalap szegély		
–	10000521535	10000522535

Klasszikus tömörfa kollekció • Positano modell • Kőris, krém színre festve, antikolva

Klasszikus tömörfa kollekció • Sorrento modell • Kőris, sötét színre pácolva, antikolva

Klasszikus tömörfa kollekció • Positano és Sorrento • Kiegészítők

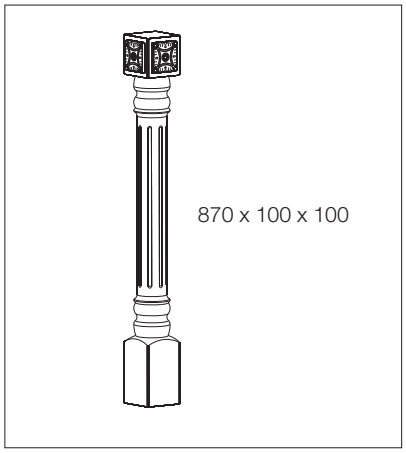

Láb félszigethez

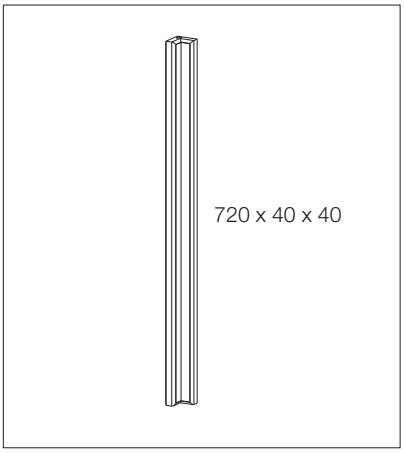

Sarokléc

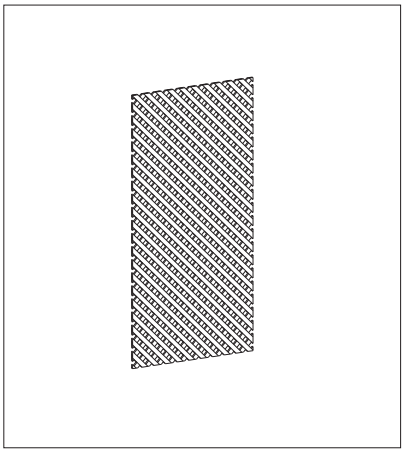

Apácarács az összes kerethez

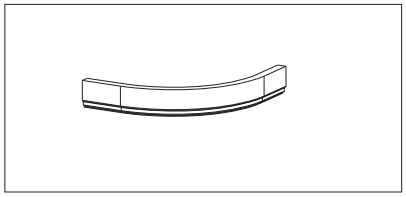

Íves fénycsőtakaró

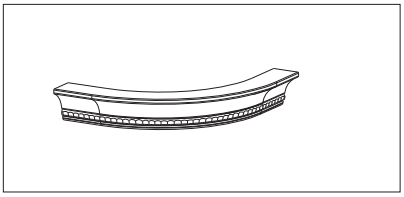

Íves párkány

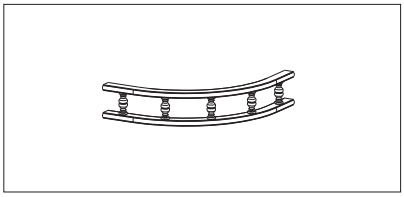

Íves polckorlát

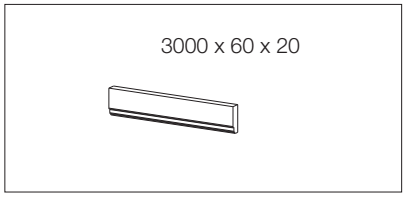

Fénycsőtakaró

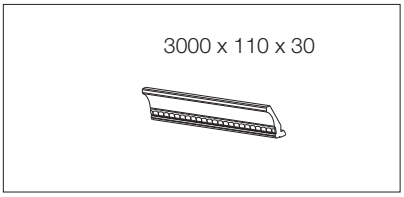

Párkány

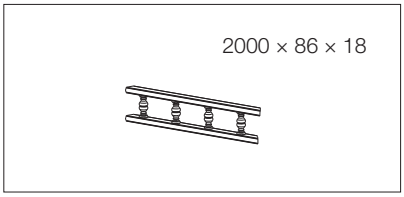

Polckorlát

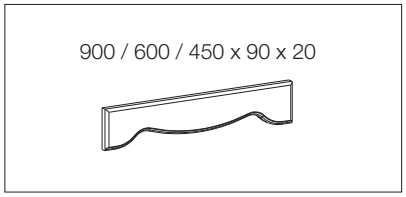

Felső szegélydísz

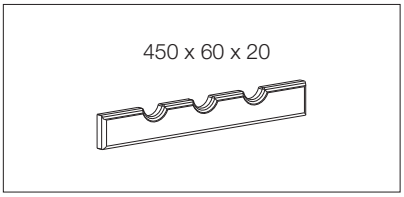

Palacktartó

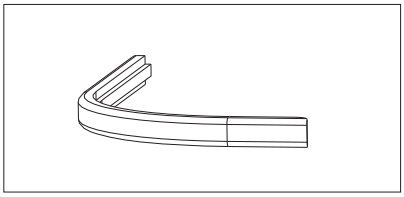

Íves munkalap szegély

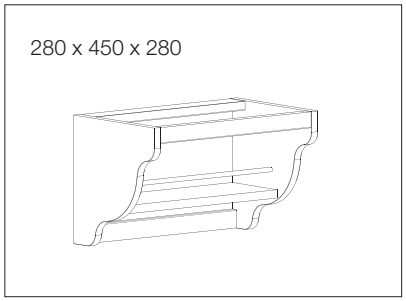

Fűszerpolc

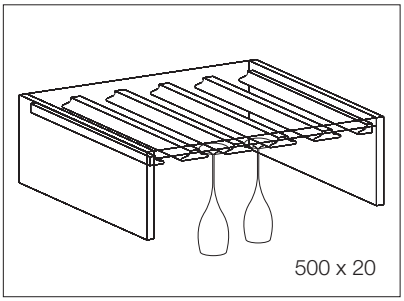

Pohártartó sín

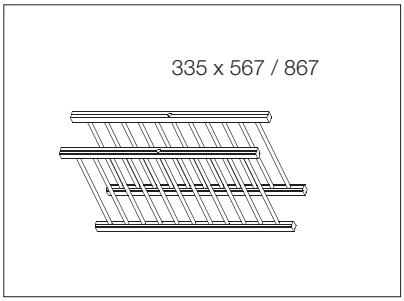

Tányértartó (párban)

Klasszikus tömörfa kollekció • Positano és Sorrento • Kiegészítők

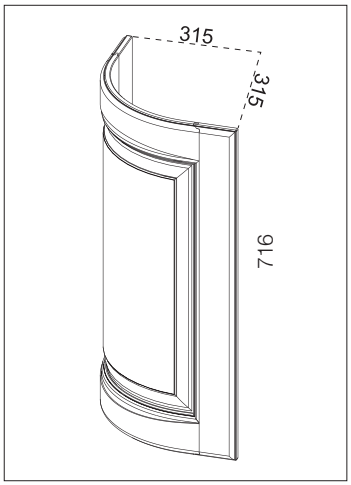

Íves ajtó

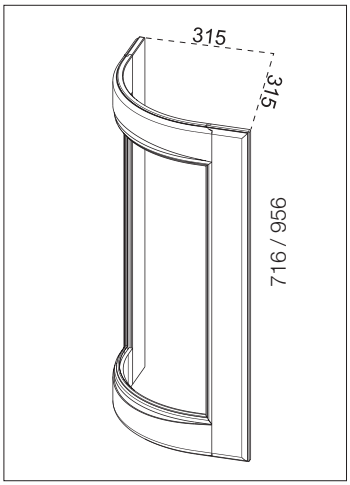

Íves üvegajtó keret

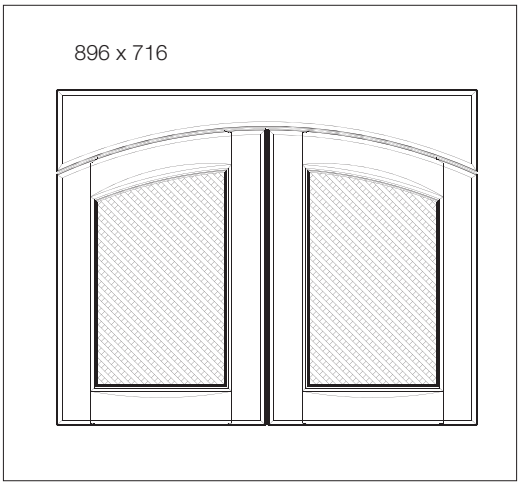

Apácarácsos ajtó (párban)

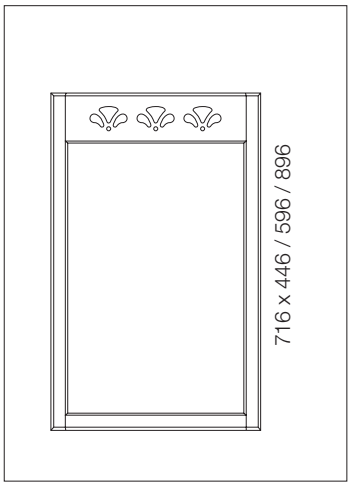

Nyitott keret

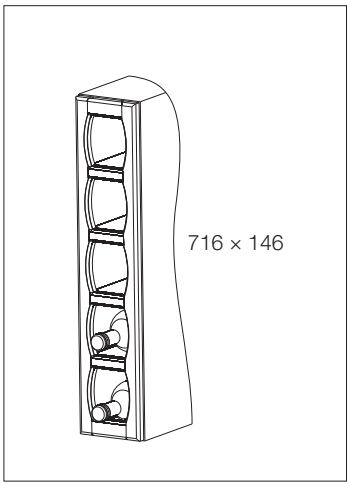

Palacktartó keret

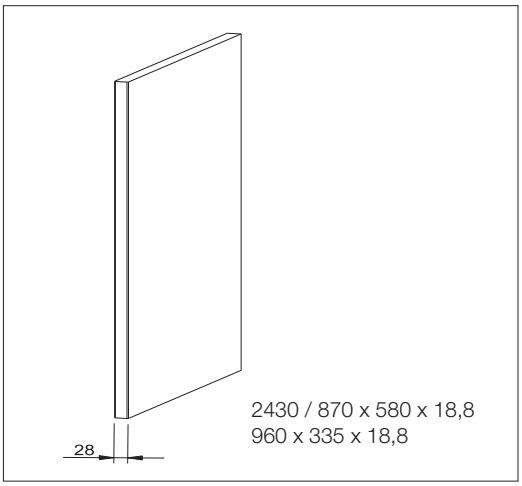

Végzáró panel

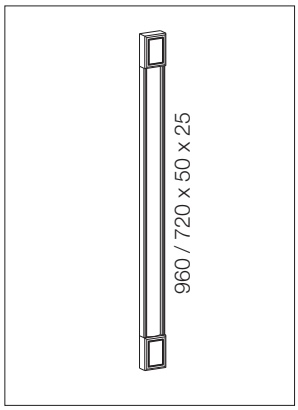

Egyszerű pillérléc

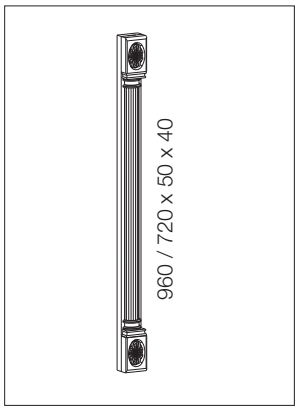

Dekorált pillérléc

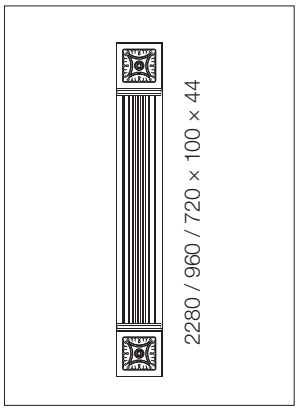

Oszlop

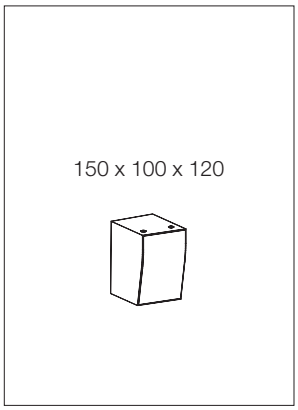

Oszlop lábazat

Fűszertartó fiók

anyag: műanyag
szín: törtfehér
méret: 120 x 80 x 145 mm

10006400100

Figyelem! Az üvegajtó keretek nem tartalmazzák az üveget!

Klasszikus tömörfa kollekció • Positano és Sorrento • Cikkszám táblázat

Fiókelők (mm)		
	Positano	Sorrento
116x146	10000523000	10000524000
116x446	10000523005	10000524005
116x596	10000523010	10000524010
116x896	10000523015	10000524015
176x296	10000523020	10000524020
176x396	10000523025	10000524025
176x446	10000523030	10000524030
176x596	10000523035	10000524035
176x896	10000523040	10000524040
Ajtók (mm)		
236x596	10000523045	10000524045
356x296	10000523050	10000524050
356x396	10000523055	10000524055
356x446	10000523060	10000524060
356x596	10000523065	10000524065
356x896	10000523070	10000524070
476x446	10000523075	10000524075
476x596	10000523080	10000524080
596x446	10000523085	10000524085
596x596	10000523090	10000524090
716x146	10000523095	10000524095
716x240	10000523100	10000524100
716x296	10000523105	10000524105
716x377	10000523110	10000524110
716x396	10000523115	10000524115
716x446	10000523120	10000524120
716x596	10000523125	10000524125
956x146	10000523130	10000524130
956x296	10000523135	10000524135
956x377	10000523140	10000524140
956x396	10000523145	10000524145
956x446	10000523150	10000524150
956x596	10000523155	10000524155
1316x446	10000523160	10000524160
1316x596	10000523165	10000524165
Üvegajtó keretek - üveg nélkül (mm)		
356x446	10000523170	10000524170
356x596	10000523175	10000524175
356x896	10000523180	10000524180
716x296	10000523185	10000524185
716x396	10000523190	10000524190
716x446	10000523195	10000524195
956x296	10000523200	10000524200
956x396	10000523205	10000524205
956x446	10000523210	10000524210
Apácarács (mm)		
	Positano	Sorrento
356x446 kerethez	10000523215	10000524215
356x596 kerethez	10000523220	10000524220
356x896 kerethez	10000523225	10000524225
716x296 kerethez	10000523230	10000524230
716x396 kerethez	10000523235	10000524235
716x446 kerethez	10000523240	10000524240
956x296 kerethez	10000523245	10000524245
956x396 kerethez	10000523250	10000524250
956x446 kerethez	10000523255	10000524255
Íves ajtó (mm)		
716x315x315	10000523300	10000524300

Íves üvegajtó keret - üveg nélkül (mm)		
716x315x315	10000523305	10000524305
956x315x315	10000523310	10000524310
Apácarácsos ajtó (párban) (mm)		
	Positano	Sorrento
716x896	10000523260	10000524260
Párkány (mm)		
3000x110x30	10000523400	10000524400
Íves párkány		
–	10000523405	10000524405
Fénycsőtakaró (mm)		
3000x60x20	10000523410	10000524410
Íves fénycsőtakaró		
–	10000523415	10000524415
Polckorlát (mm)		
2000x72x26	10000523420	10000524420
Íves polckorlát		
–	10000523425	10000524425
Egyszerű pillérléc (mm)		
720x50x25	10000523430	10000524430
960x50x25	10000523435	10000524435
Dekorált pillérléc (mm)		
720x50x40	10000523440	10000524440
960x50x40	10000523445	10000524445
Oszlop (mm)		
720x100x44	10000523450	10000524450
960x100x44	10000523455	10000524455
2280x100x44	10000523460	10000524460
Oszlop lábazat (mm)		
	Positano	Sorrento
150x100x120	10000523465	10000524465
Fűszerpolc (mm)		
450x280x280	10000523470	10000524470
Palacktartó (mm)		
450x60x20	10000523475	10000524475
Palacktartó keret (mm)		
716x146	10000523480	10000524480
Pohártartó sín (mm)		
500x20	10000523485	10000524485
Tányértartó (párban) (mm)		
567x335	10000523490	10000524490
867x335	10000523495	10000524495
Felső szegélydísz (mm)		
450x90x20	10000523500	10000524500
600x90x20	10000523505	10000524505
900x90x20	10000523510	10000524510
Nyitott keret (mm)		
	Positano	Sorrento
716x446	10000523515	10000524515
716x596	10000523520	10000524520
716x896	10000523525	10000524525
Végzáró panel (mm)		
960x335x18,8	10000523530	–
870x580x18,8	10000523535	–
2430x580x18,8	10000523540	–
Sarokléc (mm)		
720x40x40	10000523545	10000524545
Láb félszigethez (mm)		
870x99x99	10000523550	10000524550
Íves munkalap szegély		
–	10000523555	10000524555

Figyelem! Az üvegajtó keretek nem tartalmazzák az üveget!

Topmatt fali panelek

- TM PVC fóliás lapokkal azonos színű felület
- Ujjlenyomat-taszító
- Nagyon alacsony fénytörési együttható (kiemelkedő matt hatás)
- Selyemtapintású felület
- Hosszú élettartam
- Bevizsgált és folyamatosan ellenőrzött minőség
- Könnyen tisztítható
- MDF hordozóanyag

- A profilok csomagban, a kezdő- és záróprofilok darabban rendelhetők
- A profilok hasznos hossza 2750 mm

TM0101 Hófehér

TM0111 Jégszürke

TM0112 Klasszikus szürke

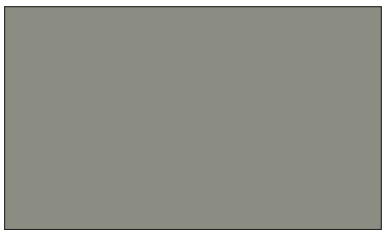

TM0113 Szafari szürke

TM0115 Antracit

TM0152 Tengerkék

TM0153 London kék

Szürke tölgy

Natúr tölgy

Krém pala

Szürke pala

Krokodil szürke

A topmatt felülethez ajánlott UNIKA tisztítószerek a 19.6 oldalon találhatók.

Topmatt fali panelek • Allegro

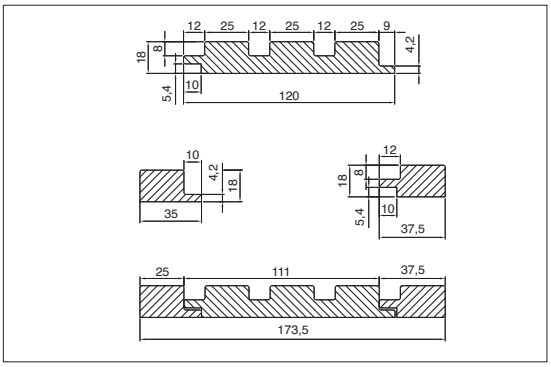

szín	típus	kiszerelés	cikkszám
TM0101 Hófehér	profil	4 db / csomag	10000673000
	kezdő profil	db	10000673005
	záró profil	db	10000673007
TM0112 Klasszikus szürke	profil	4 db / csomag	10000673010
	kezdő profil	db	10000673015
	záró profil	db	10000673017
TM0115 Antracit	profil	4 db / csomag	10000673020
	kezdő profil	db	10000673025
	záró profil	db	10000673027
TM0152 Tengerkék	profil	4 db / csomag	10000673030
	kezdő profil	db	10000673035
	záró profil	db	10000673037
Szürke tölgy	profil	4 db / csomag	10000673040
	kezdő profil	db	10000673045
	záró profil	db	10000673047
Natúr tölgy	profil	4 db / csomag	10000673050
	kezdő profil	db	10000673055
	záró profil	db	10000673057

A topmatt felülethez ajánlott UNIKA tisztítószerek a 19.6 oldalon találhatók.

Topmatt fali panelek • Legato

kezdő profil záró profil

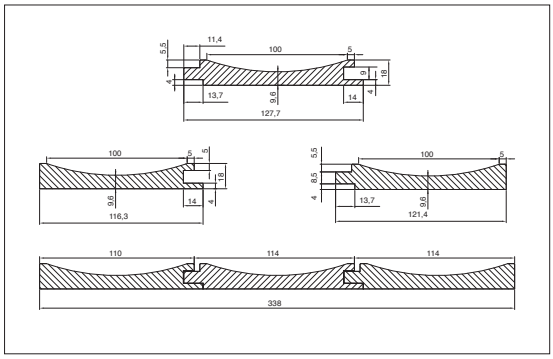

szín	típus	kiszerelés	cikkszám
TM0101 Hófehér	profil	6 db / csomag	10000673310
	kezdő profil	db	10000673317
	záró profil	db	10000673315
TM0113 Szafari szürke	profil	6 db / csomag	10000673320
	kezdő profil	db	10000673327
	záró profil	db	10000673325
TM0115 Antracit	profil	6 db / csomag	10000673330
	kezdő profil	db	10000673337
	záró profil	db	10000673335
TM0153 London kék	profil	6 db / csomag	10000673300
	kezdő profil	db	10000673307
	záró profil	db	10000673305
Krém pala	profil	6 db / csomag	10000673340
	kezdő profil	db	10000673347
	záró profil	db	10000673345
Krokodil szürke	profil	6 db / csomag	10000673350
	kezdő profil	db	10000673357
	záró profil	db	10000673355

A topmatt felülethez ajánlott UNIKA tisztítószerek a 19.6 oldalon találhatók.

Topmatt fali panelek • Vivace • Adagio

Vivace

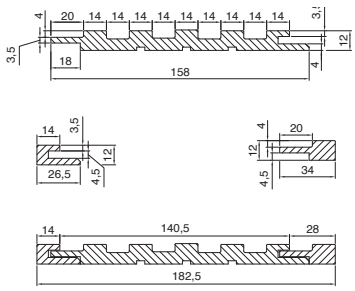

szín	típus	kiszerelés	cikkszám
Szafari szürke	profil	4 db / csomag	10000673100
	kezdő profil	db	10000673105
	záró profil	db	10000673107
TM0115 Antracit	profil	4 db / csomag	10000673110
	kezdő profil	db	10000673115
	záró profil	db	10000673117
Szürke tölgy	profil	4 db / csomag	10000673120
	kezdő profil	db	10000673125
	záró profil	db	10000673127
Natúr tölgy	profil	4 db / csomag	10000673130
	kezdő profil	db	10000673135
	záró profil	db	10000673137

Adagio

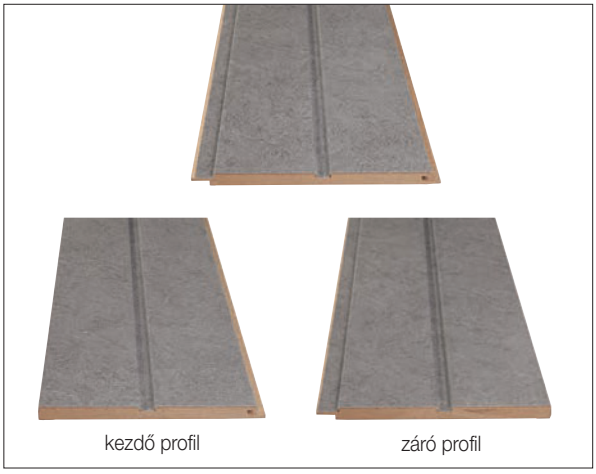

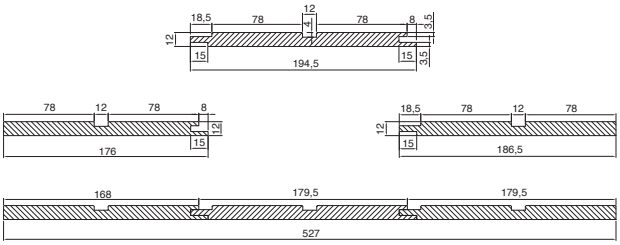

szín	típus	kiszerelés	cikkszám
TM0111 Jégszürke	profil	5 db / csomag	10000673200
	kezdő profil	db	10000673207
	záró profil	db	10000673205
TM0115 Antracit	profil	5 db / csomag	10000673210
	kezdő profil	db	10000673217
	záró profil	db	10000673215
Szürke pala	profil	5 db / csomag	10000673220
	kezdő profil	db	10000673227
	záró profil	db	10000673225

A topmatt felülethez ajánlott UNIKA tisztítószerek a 19.6 oldalon találhatók.